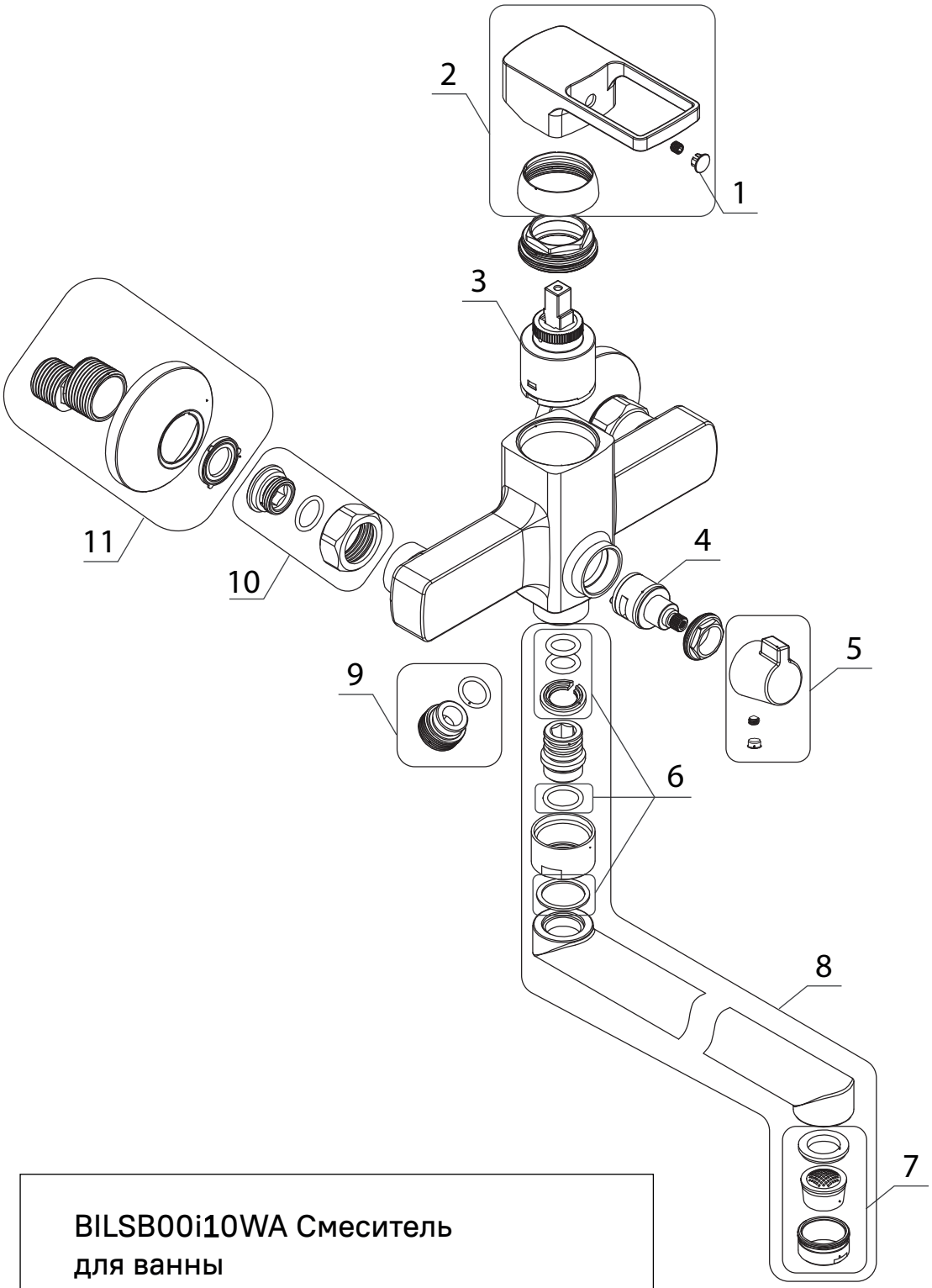

BILSB00i10WA Смеситель
для ванны

№	Запасные части	Артикул
1	Заглушка декоративная	973BIL1CSM
2	Ручка смесителя	99435C26SM
3	Картридж	999C35D0SM
4	Дивертор	997PC140SM
5	Ручка дивертора	971IDC00SM
6	Комплект уплотнителей	986BIL05SM
7	Аэратор	996S24B1SM
8	Излив	995F35C2SM-2
9	Штуцер шланга	979IDC04SM
10	Гайка накидная	983IDC03SM
11	Отражатели с экцентриком	982BRRC2SM