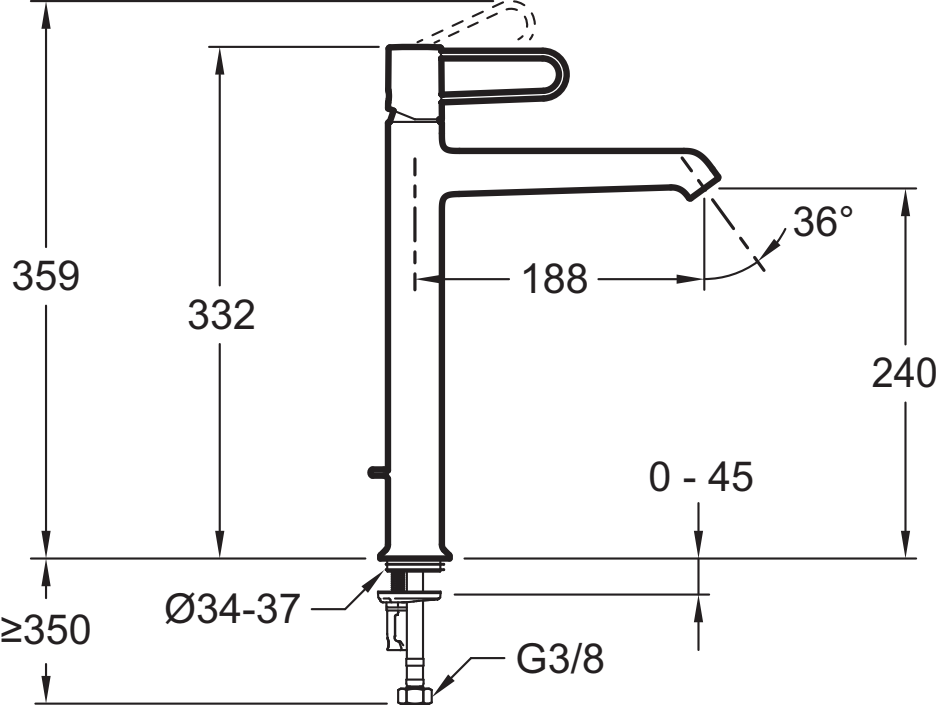
359
332
188
36°
240
0 - 45
≥350
Ø34-37
G3/8

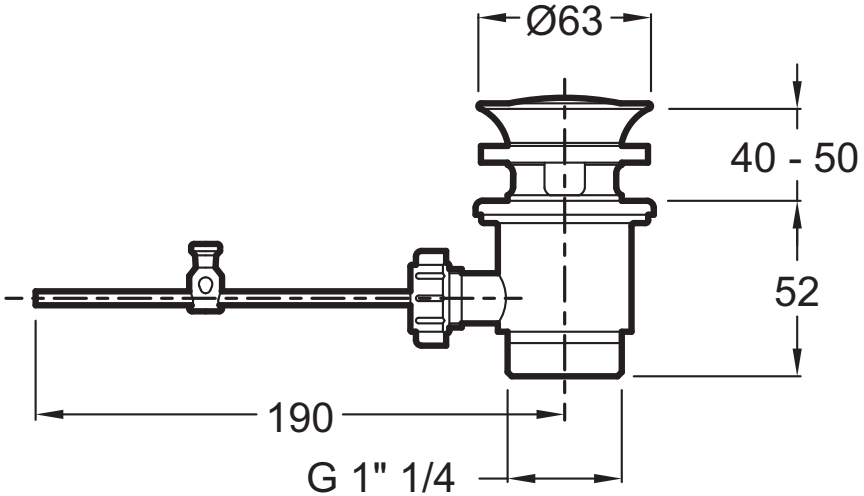
Ø63
40 - 50
52
190
G 1" 1/4