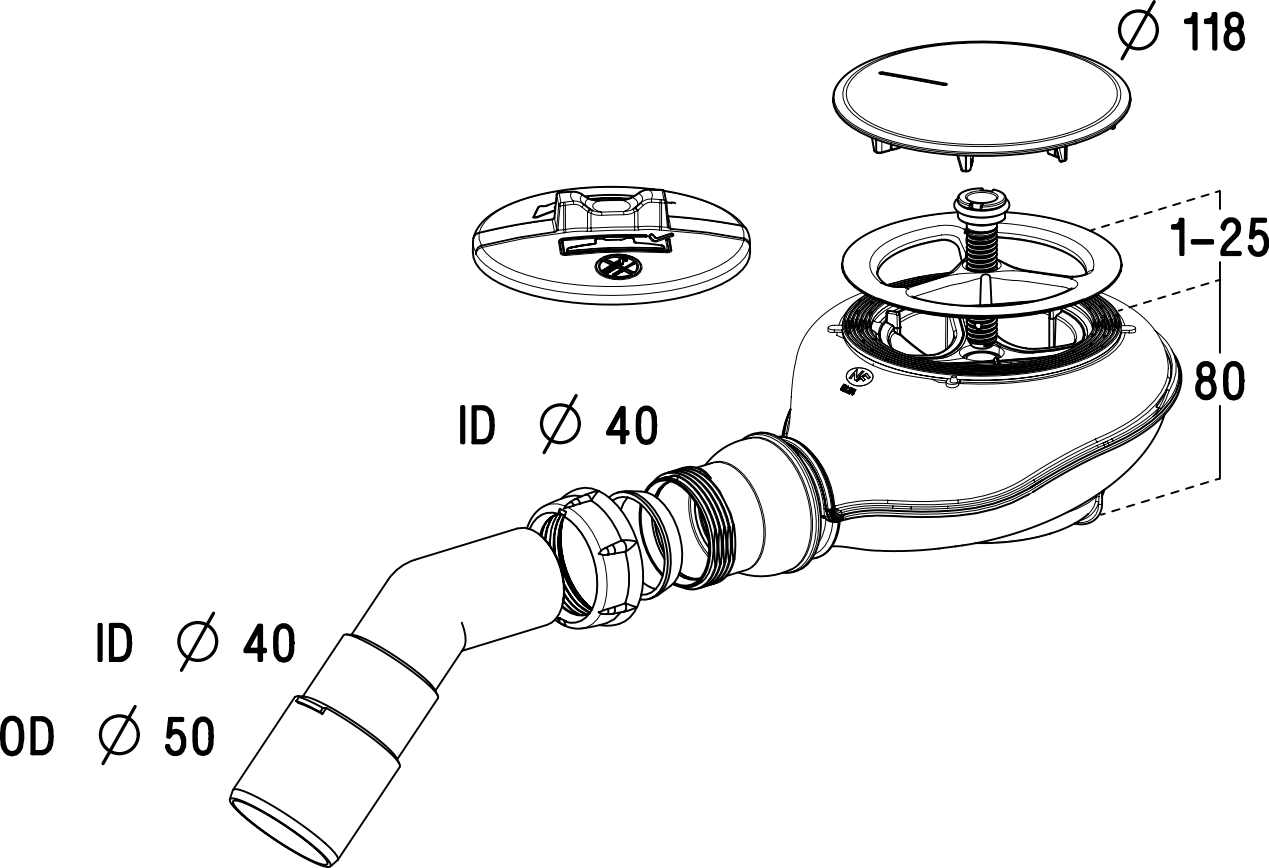
∅ 118
1–25
80
ID ∅ 40
ID ∅ 40
OD ∅ 50