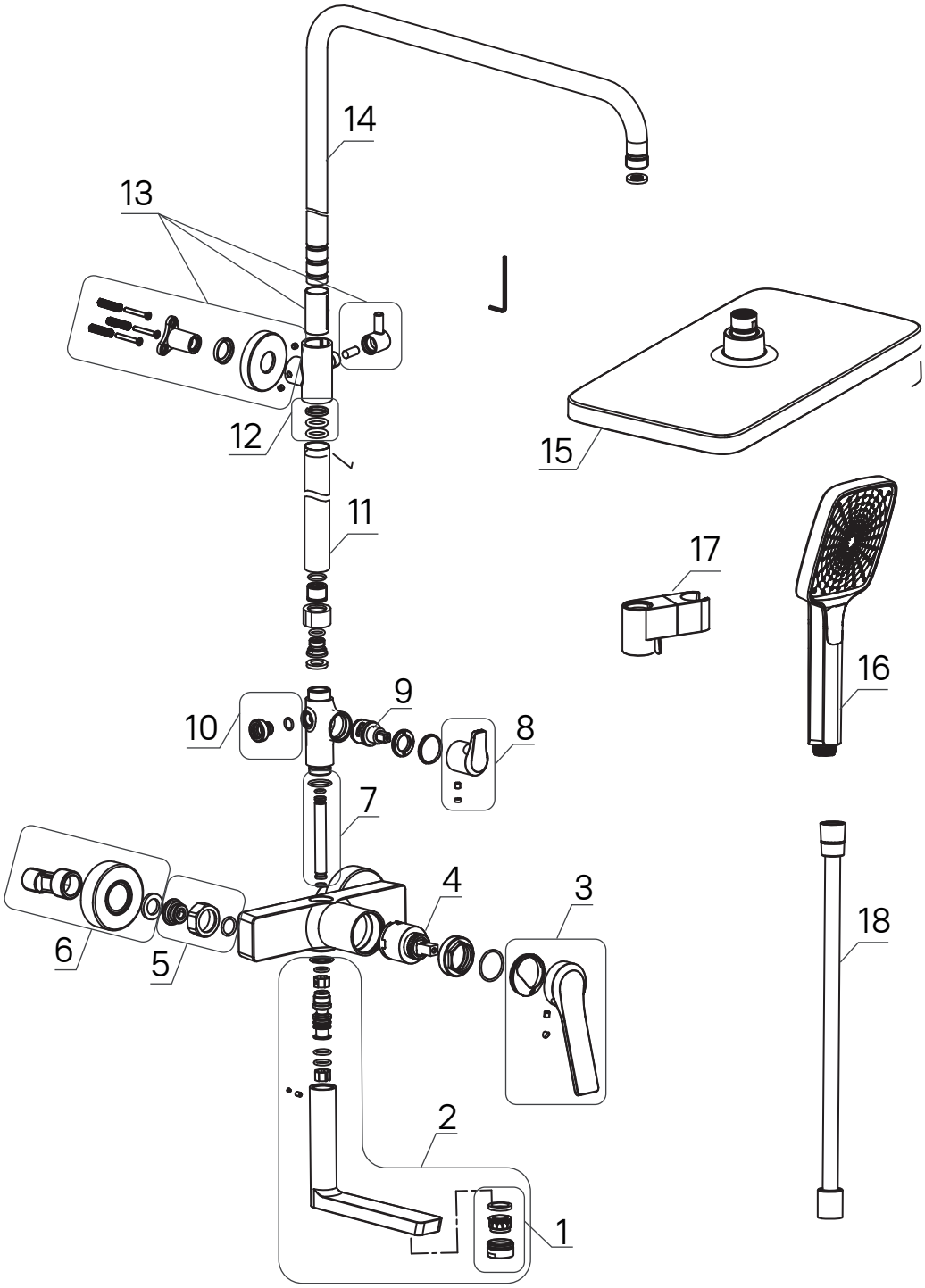

PARBL3Fi06 Смеситель с верхним душем

№	Запасные части	Артикул	№	Запасные части	Артикул
1	Аэратор	996S24B1SMB	10	Штуцер шланга	979ID004SM
2	Излив	995VD17B6SM	11	Стойка	951IDB19SM
3	Ручка смесителя	994PARB01SM	12	Комплект уплотнителей	986PAR03SM
4	Картридж	999C35D0SM	13	Соединитель стойки	952IDB15SM
5	Гайка накидная, штуцер в комплекте	983IDB03SM	14	Верхняя дуга	942IDB15SM
6	Отражатель, эксцентрик в комплекте	982BRRC4SM	15	Верхняя лейка	978IDB221SM
7	Соединительная трубка	953PAR00SM	16	Лейка душевая	977IDB44SM
8	Ручка дивертора	971IDB84SM	17	Держатель лейки	980IDB122SM
9	Дивертор	997PC141SM	18	Шланг для душа	976IDB04SM